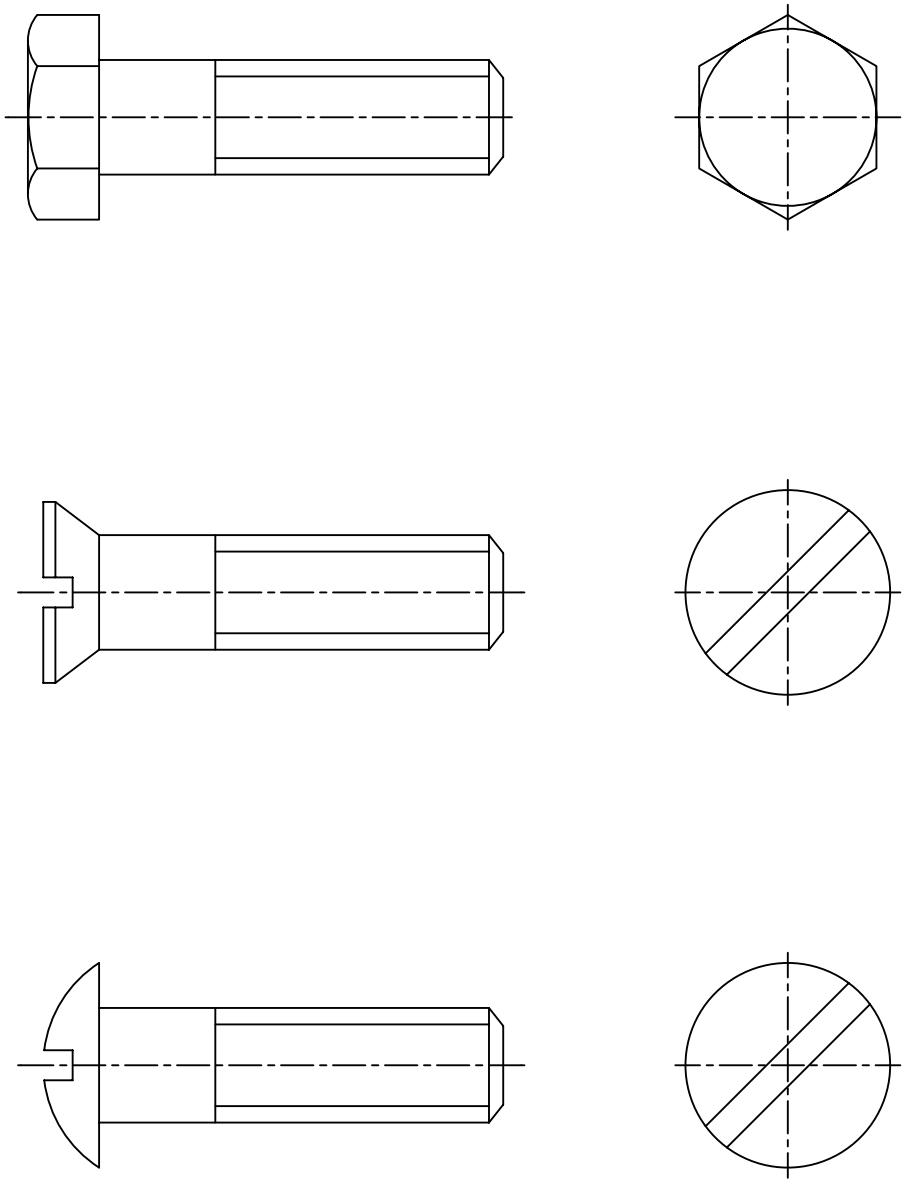Tipos de Tornillos y acotación.